MOTORIDUTTORI PNEUMATICI EPICICLOIDALI

HP 3,6 KW 2,7

Prestazioni e Dimensioni

Serie 40

MODELLO		Potenza Hp		Giri/1' alla massima potenza	Coppia di stallo	Consumo d'aria	Peso flangiato	Peso su basamento	Dimensione massima falngiato	Dimensione massima su basamento
									"A"	"B"
flangiato	su basamento	HP	KW	giri / min	Nm	m / min	Kg.	Kg.	mm	mm
40F001	40B001	3,6	2,7	900	45	3,7	20	27	380	417
40F002	40B002	3,6	2,7	700	60	3,7	20	27	380	417
40F003	40B003	3,6	2,7	500	85	3,7	20	27	380	417
40F006	40B006	3,6	2,7	300	140	3,7	20	27	380	417
40F012	40B012	3,5	2,6	200	200	3,7	24	31	420	457
40F013	40B013	3,5	2,6	150	270	3,7	24	31	420	457
40F024	40B024	3,5	2,6	100	400	3,7	24	31	420	457
40F034	40B034	3,5	2,6	70	580	3,7	24	31	420	457
40F036	40B036	3,5	2,6	50	800	3,7	24	31	420	457

Lubrificazione motore:	8-10 gocce/1' in servizio continuo 14-16 gocce/1' in servizio intermittente	Filtrazione:	64 µ o migliore
		Carico radiale:	10000 N max.
Lubrificazione riduttore:	Orizzontale 0,8 litri Verticale 2,5 litri	Carico assiale:	9000 N max.
		Temperatura d'esercizio:	da –20°C a +80°C

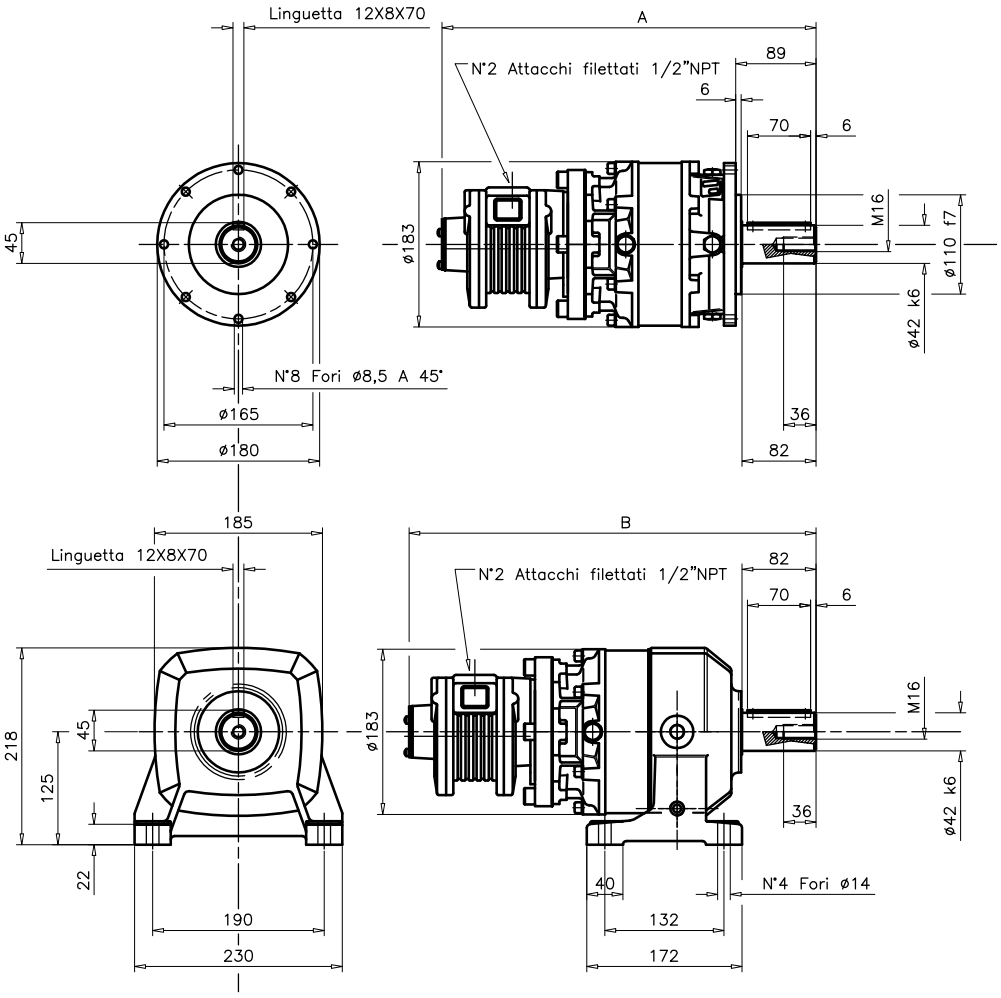

MOTORIDUTTORI PNEUMATICI EPICICLOIDALI

HP 4,5 KW 3,3

Serie 50

Prestazioni e Dimensioni

MODELLO		Potenza Hp		Giri/1' alla massima potenza	Coppia di stallo	Consumo d'aria	Peso flangiato	Peso su basamento	Dimensione massima falngiato	Dimensione massima su basamento
									"A"	"B"
flangiato	su basamento	HP	KW	giri / min	Nm	m / min	Kg.	Kg.	mm	mm
50F001	50B001	4,5	3,3	750	70	4,5	24	31	420	457
50F002	50B002	4,5	3,3	580	90	4,5	24	31	420	457
50F003	50B003	4,5	3,3	415	125	4,5	24	31	420	457
50F006	50B006	4,5	3,3	250	210	4,5	28	36	460	497
50F012	50B012	4,3	3,2	170	300	4,5	28	36	460	497
50F013	50B013	4,3	3,2	120	420	4,5	28	36	460	497
50F024	50B024	4,3	3,2	80	620	4,5	28	36	460	497
50F034	50B034	4,3	3,2	60	830	4,5	28	36	460	497

Lubrificazione motore:	8-10 gocce/1' in servizio continuo 14-16 gocce/1' in servizio intermittente	Filtrazione:	64 µ o migliore
		Carico radiale:	10000 N max.
Lubrificazione riduttore:	Orizzontale 0,8 litri Verticale 2,5 litri	Carico assiale:	9000 N max.
		Temperatura d'esercizio:	da –20°C a +80°C

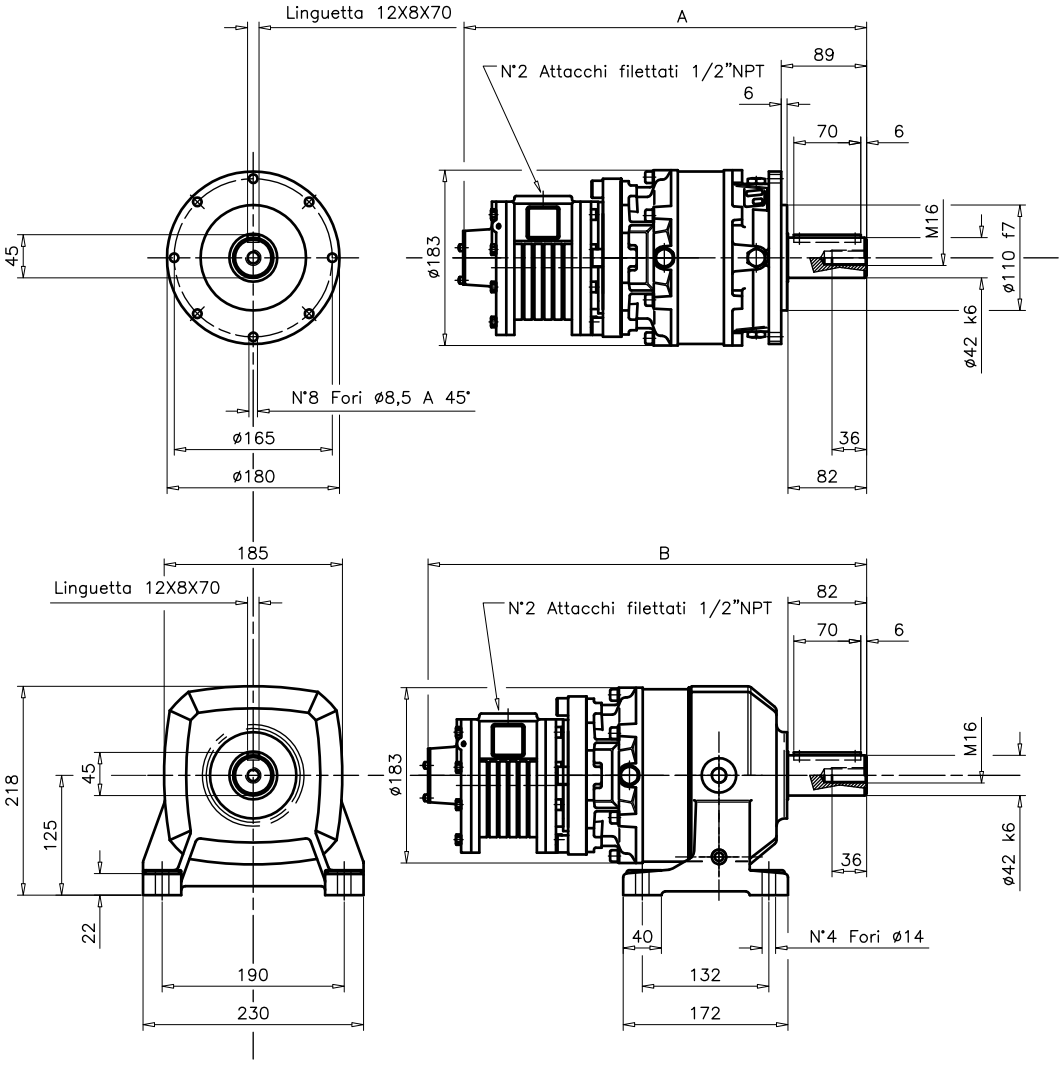

MOTORI PNEUMATICI EPICICLOIDALI

HP 0,49 KW 0,36

Prestazioni e Dimensioni

Serie M55EN6F...

MODELLO	Giri/1' alla massima potenza	Potenza Hp			Coppia minima di spunto Nm			Coppia di stallo Nm			Coppia alla massima potenza Nm			Coppia Limite (*) Nm	Quota "A" mm	Peso Kg.
		6 bar	4 bar	2 bar	6 bar	4 bar	2 bar	6 bar	4 bar	2 bar	6 bar	4 bar	2 bar			
M55EN6F 3	2000	0,49	0,29	0,08	2,06	1,37	0,59	2,65	1,76	0,88	1,76	0,98	0,29	18	57,6	3,4
M55EN6F 4	1500	0,49	0,29	0,08	2,74	1,86	0,78	3,53	2,35	1,18	2,25	1,37	0,39	25	57,6	3,4
M55EN6F 5	1200	0,49	0,29	0,08	3,43	2,25	0,98	4,41	2,94	1,47	2,84	1,67	0,49	25	57,6	3,4
M55EN6F 7	857	0,49	0,29	0,08	4,80	3,23	1,37	6,17	4,12	2,06	4,02	2,35	0,69	25	57,6	3,4
M55EN6F 10	600	0,49	0,29	0,08	6,86	4,61	1,96	8,82	5,88	2,94	5,68	3,43	0,98	18	57,6	3,4
M55EN6F 12	500	0,47	0,27	0,08	7,94	5,10	2,35	10,19	6,57	3,53	6,57	3,82	1,08	30	74,3	4,0
M55EN6F 15	400	0,47	0,27	0,08	9,90	6,37	2,94	12,64	8,23	4,41	8,23	4,70	1,37	30	74,3	4,0
M55EN6F 20	300	0,47	0,27	0,08	13,13	8,53	3,92	16,95	10,98	5,88	10,98	6,27	1,86	30	74,3	4,0
M55EN6F 25	240	0,47	0,27	0,08	16,46	10,68	4,90	21,17	13,72	7,35	13,72	7,94	2,35	30	74,3	4,0
M55EN6F 30	200	0,47	0,27	0,08	19,70	12,74	5,88	25,38	16,46	8,82	16,46	9,51	2,84	18	74,3	4,0
M55EN6F 35	171	0,47	0,27	0,08	23,03	14,90	6,86	29,60	19,21	10,29	19,21	11,07	3,23	30	74,3	4,0
M55EN6F 40	150	0,47	0,27	0,08	26,36	17,05	7,84	33,81	21,85	11,76	21,95	12,64	3,72	30	74,3	4,0
M55EN6F 50	120	0,47	0,27	0,08	32,93	21,27	9,80	42,34	27,34	14,70	27,54	15,78	4,70	30	74,3	4,0
M55EN6F 70	86	0,47	0,27	0,08	46,06	29,79	13,72	59,19	38,32	20,58	38,51	22,15	6,57	30	74,3	4,0
M55EN6F 80	75	0,45	0,26	0,07	50,37	32,83	13,72	64,78	42,14	20,58	42,14	24,30	6,57	30	91,0	4,9
M55EN6F 90	67	0,45	0,26	0,07	56,74	36,95	15,48	72,91	47,43	23,13	47,33	27,34	7,35	18	91,0	4,9
M55EN6F 100	60	0,45	0,26	0,07	63,01	40,96	17,15	81,05	52,72	25,77	52,63	30,38	8,23	18	91,0	4,9
M55EN6F 125	48	0,45	0,26	0,07	78,79	51,25	21,46	101,23	65,86	32,14	65,76	38,02	10,19	30	91,0	4,9
M55EN6F 150	40	0,45	0,26	0,07	94,47	61,54	25,77	121,52	79,09	38,61	78,99	45,67	12,25	30	91,0	4,9
M55EN6F 175	34	0,45	0,26	0,07	110,25	71,74	29,99	141,71	92,22	44,98	92,12	53,21	14,31	30	91,0	4,9
M55EN6F 200	30	0,45	0,26	0,07	126,03	82,03	34,30	161,99	105,45	51,45	105,25	60,86	16,37	30	91,0	4,9
M55EN6F 250	24	0,45	0,26	0,07	157,49	102,51	42,92	202,47	131,81	64,29	131,61	76,05	20,48	30	91,0	4,9

Consumo aria	a 6 bar 13,5 l/sec	a 5 bar 11,6 l/sec	a 4 bar 9,6 l/sec	a 3 bar 7,7 l/sec	a 2 bar 5,7 l/sec

ATTENZIONE

I motori della serie M55EN6F non possono essere sottoposti a coppie resistenti superiori alla coppia limite Pertanto i valori esposti in campo colorato di verde sono da ritenersi puramente indicativi.

Lubrificazione:	4-5 gocce/1' in servizio continuo 9-12 gocce/1' in servizio intermittente
Filtrazione:	64 µ o migliore
Carico radiale:	1300 N max.
Carico assiale:	1400 N max.
Temperatura d'esercizio:	da –20°C a +80°C

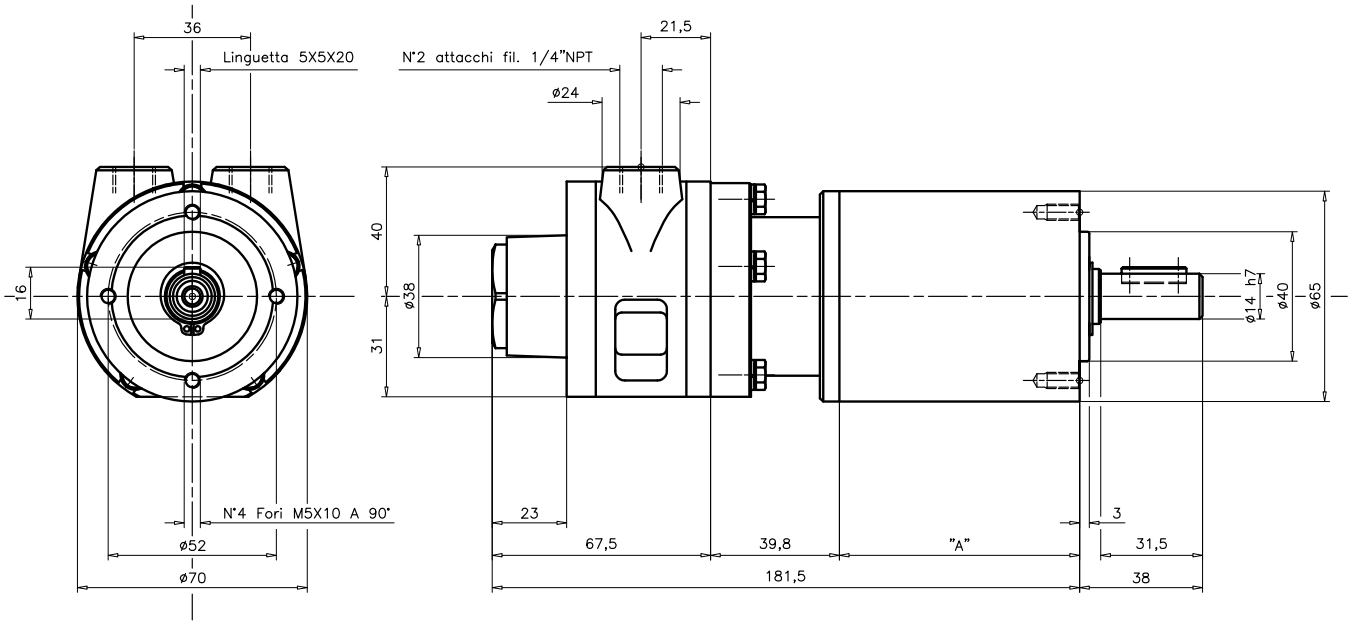

MOTORIDUTTORI PNEUMATICI EPICICLOIDALI

HP 0,49 KW 0,36

Serie M55EN8F...

Prestazioni e Dimensioni

MODELLO	Giri/1' alla massima potenza	Potenza Hp			Coppia minima di spunto Nm			Coppia di stallo Nm			Coppia alla massima potenza Nm			Coppia Limite (*) Nm	Quota "A" mm	Peso Kg.
		6 bar	4 bar	2 bar	6 bar	4 bar	2 bar	6 bar	4 bar	2 bar	6 bar	4 bar	2 bar			
M55EN8F 3	2000	0,49	0,29	0,08	2,06	1,37	0,59	2,65	1,76	0,88	1,76	0,98	0,29	40	83,5	3,4
M55EN8F 4	1500	0,49	0,29	0,08	2,74	1,86	0,78	3,53	2,35	1,18	2,25	1,37	0,39	50	83,5	3,4
M55EN8F 5	1200	0,49	0,29	0,08	3,43	2,25	0,98	4,41	2,94	1,47	2,84	1,67	0,49	50	83,5	3,4
M55EN8F 7	857	0,49	0,29	0,08	4,80	3,23	1,37	6,17	4,12	2,06	4,02	2,35	0,69	50	83,5	3,4
M55EN8F 10	600	0,49	0,29	0,08	6,86	4,61	1,96	8,82	5,88	2,94	5,68	3,43	0,98	40	83,5	3,4
M55EN8F 12	500	0,47	0,27	0,08	7,94	5,10	2,35	10,19	6,57	3,53	6,57	3,82	1,08	70	108,0	4,0
M55EN8F 15	400	0,47	0,27	0,08	9,90	6,37	2,94	12,64	8,23	4,41	8,23	4,70	1,37	70	108,0	4,0
M55EN8F 20	300	0,47	0,27	0,08	13,13	8,53	3,92	16,95	10,98	5,88	10,98	6,27	1,86	70	108,0	4,0
M55EN8F 25	240	0,47	0,27	0,08	16,46	10,68	4,90	21,17	13,72	7,35	13,72	7,94	2,35	70	108,0	4,0
M55EN8F 30	200	0,47	0,27	0,08	19,70	12,74	5,88	25,38	16,46	8,82	16,46	9,51	2,84	40	108,0	4,0
M55EN8F 35	171	0,47	0,27	0,08	23,03	14,90	6,86	29,60	19,21	10,29	19,21	11,07	3,23	70	108,0	4,0
M55EN8F 40	150	0,47	0,27	0,08	26,36	17,05	7,84	33,81	21,85	11,76	21,95	12,64	3,72	70	108,0	4,0
M55EN8F 50	120	0,47	0,27	0,08	32,93	21,27	9,80	42,34	27,34	14,70	27,54	15,78	4,70	70	108,0	4,0
M55EN8F 70	86	0,47	0,27	0,08	46,06	29,79	13,72	59,19	38,32	20,58	38,51	22,15	6,57	70	108,0	4,0
M55EN8F 80	75	0,45	0,26	0,07	50,37	32,83	13,72	64,78	42,14	20,58	42,14	24,30	6,57	70	132,5	4,9
M55EN8F 90	67	0,45	0,26	0,07	56,74	36,95	15,48	72,91	47,43	23,13	47,33	27,34	7,35	40	132,5	4,9
M55EN8F 100	60	0,45	0,26	0,07	63,01	40,96	17,15	81,05	52,72	25,77	52,63	30,38	8,23	40	132,5	4,9
M55EN8F 125	48	0,45	0,26	0,07	78,79	51,25	21,46	101,23	65,86	32,14	65,76	38,02	10,19	70	132,5	4,9
M55EN8F 150	40	0,45	0,26	0,07	94,47	61,54	25,77	121,52	79,09	38,61	78,99	45,67	12,25	70	132,5	4,9
M55EN8F 175	34	0,45	0,26	0,07	110,25	71,74	29,99	141,71	92,22	44,98	92,12	53,21	14,31	70	132,5	4,9
M55EN8F 200	30	0,45	0,26	0,07	126,03	82,03	34,30	161,99	105,45	51,45	105,25	60,86	16,37	70	132,5	4,9
M55EN8F 250	24	0,45	0,26	0,07	157,49	102,51	42,92	202,47	131,81	64,29	131,61	76,05	20,48	70	132,5	4,9

Consumo aria	a 6 bar 13,5 l/sec	a 5 bar 11,6 l/sec	a 4 bar 9,6 l/sec	a 3 bar 7,7 l/sec	a 2 bar 5,7 l/sec

ATTENZIONE

I motori della serie M55EN8F non possono essere sottoposti a coppie resistenti superiori alla coppia limite Pertanto i valori esposti in campo colorato di verde sono da ritenersi puramente indicativi.

Lubrificazione:	4-5 gocce/1' in servizio continuo 9-12 gocce/1' in servizio intermittente
Filtrazione:	64 µ o migliore
Carico radiale:	1300 N max.
Carico assiale:	1400 N max.
Temperatura d'esercizio:	da –20°C a +80°C

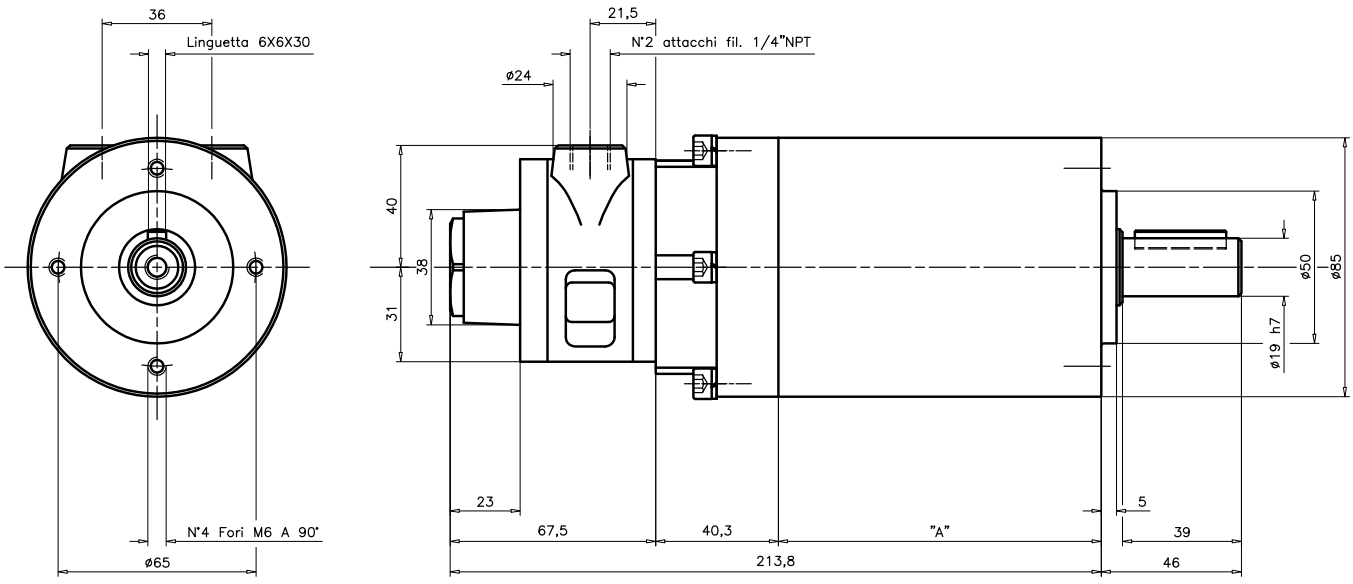

MOTORIDUTTORI PNEUMATICI EPICICLOIDALI

HP 0,79 KW 0,58

Prestazioni e Dimensioni

Serie M95EN8F...

MODELLO	Giri/1' alla massima potenza	Potenza Hp			Coppia minima di spunto Nm			Coppia di stallo Nm			Coppia alla massima potenza Nm			Coppia Limite (*) Nm	Quota "A" mm	Peso Kg.
		6 bar	4 bar	2 bar	6 bar	4 bar	2 bar	6 bar	4 bar	2 bar	6 bar	4 bar	2 bar			
M95EN8F 3	1333	0,79	0,34	0,04	5,49	3,72	2,06	7,45	5,00	2,84	4,12	1,76	0,20	40	83,5	6,1
M95EN8F 4	1000	0,79	0,34	0,04	7,35	5,00	2,74	9,90	6,66	3,82	5,59	2,35	0,29	50	83,5	6,1
M95EN8F 5	800	0,79	0,34	0,04	9,11	6,17	3,43	12,45	8,33	4,70	6,96	2,94	0,39	50	83,5	6,1
M95EN8F 7	571	0,79	0,34	0,04	12,84	8,72	4,80	17,35	11,66	6,66	9,70	4,21	0,49	50	83,5	6,1
M95EN8F 10	400	0,79	0,34	0,04	18,33	12,45	6,86	24,79	16,66	9,51	13,82	5,98	0,69	40	83,5	6,1
M95EN8F 12	333	0,75	0,32	0,03	20,87	14,01	6,17	28,32	18,82	8,53	15,78	6,76	0,59	70	108,0	6,8
M95EN8F 15	267	0,75	0,32	0,03	26,07	17,54	7,74	35,38	23,52	10,68	19,70	8,43	0,78	70	108,0	6,8
M95EN8F 20	200	0,75	0,32	0,03	34,69	23,32	10,29	47,14	31,36	14,21	26,36	11,27	1,08	70	108,0	6,8
M95EN8F 25	160	0,75	0,32	0,03	43,41	29,20	12,84	58,90	39,20	17,74	32,93	14,01	1,27	70	108,0	6,8
M95EN8F 30	133	0,75	0,32	0,03	52,14	35,08	15,48	70,76	47,04	21,36	39,49	16,86	1,57	40	108,0	6,8
M95EN8F 35	114	0,75	0,32	0,03	60,76	40,87	18,03	82,52	54,88	24,89	46,06	19,70	1,86	70	108,0	6,8
M95EN8F 40	100	0,75	0,32	0,03	69,48	46,75	20,58	94,28	62,72	28,42	52,63	22,44	2,06	70	108,0	6,8
M95EN8F 50	80	0,75	0,32	0,03	86,83	58,41	25,77	117,89	78,40	35,57	65,76	28,03	2,65	70	108,0	6,8
M95EN8F 70	57	0,75	0,32	0,03	121,62	81,83	36,06	165,03	109,76	49,78	92,12	39,30	3,72	70	108,0	6,8
M95EN8F 80	50	0,71	0,31	0,03	131,52	90,55	41,16	178,46	121,52	56,84	99,67	43,51	4,21	70	132,5	7,6
M95EN8F 90	44	0,71	0,31	0,03	147,98	101,82	46,35	200,80	136,71	63,99	112,11	49,00	4,70	40	132,5	7,6
M95EN8F 100	40	0,71	0,31	0,03	164,44	113,19	51,45	223,15	151,90	71,05	124,56	54,39	5,29	40	132,5	7,6
M95EN8F 125	32	0,71	0,31	0,03	205,51	141,51	64,29	278,91	189,92	88,79	155,72	68,01	6,57	70	132,5	7,6
M95EN8F 150	27	0,71	0,31	0,03	246,57	169,74	77,22	334,67	227,85	106,62	186,89	81,63	7,94	70	132,5	7,6
M95EN8F 175	23	0,71	0,31	0,03	287,73	198,06	90,06	390,43	265,87	124,36	218,05	95,16	9,21	70	132,5	7,6
M95EN8F 200	20	0,71	0,31	0,03	328,79	226,38	102,90	446,29	303,80	142,10	249,21	108,78	10,49	70	132,5	7,6
M95EN8F 250	16	0,71	0,31	0,03	411,01	282,93	128,67	557,82	379,75	177,67	311,44	136,02	13,13	70	132,5	7,6

Consumo aria	a 6 bar 25,7 l/sec	a 5 bar 22,1 l/sec	a 4 bar 18,5 l/sec	a 3 bar 14,9 l/sec	a 2 bar 10,4 l/sec

ATTENZIONE

I motori della serie M95EN8F non possono essere sottoposti a coppie resistenti superiori alla coppia limite Pertanto i valori esposti in campo colorato di verde sono da ritenersi puramente indicativi.

Lubrificazione:	4-5 gocce/1' in servizio continuo 9-12 gocce/1' in servizio intermittente
Filtrazione:	64 µ o migliore
Carico radiale:	1300 N max.
Carico assiale:	1400 N max.
Temperatura d'esercizio:	da –20°C a +80°C

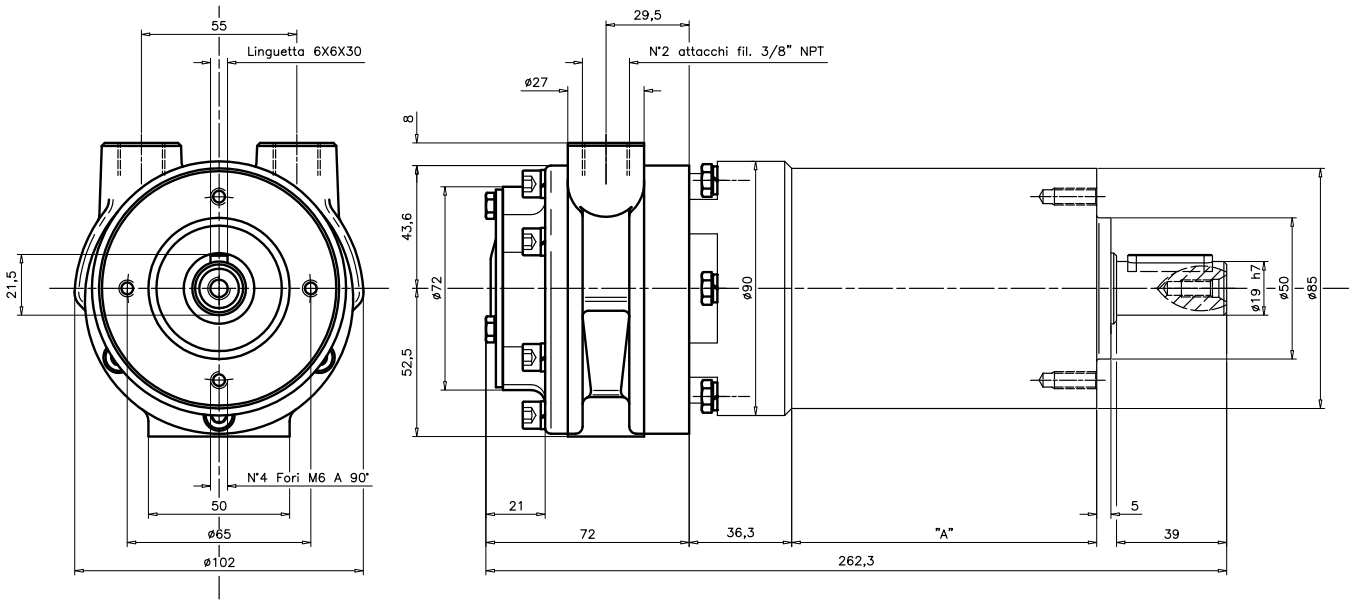

MOTORIDUTTORI PNEUMATICI EPICICLOIDALI

HP 0,79 KW 0,58

Serie M95EN10F...

Prestazioni e Dimensioni

MODELLO	Giri/1' alla massima potenza	Potenza Hp			Coppia minima di spunto Nm			Coppia di stallo Nm			Coppia alla massima potenza Nm			Coppia Limite (*) Nm	Quota "A" mm	Peso Kg.
		6 bar	4 bar	2 bar	6 bar	4 bar	2 bar	6 bar	4 bar	2 bar	6 bar	4 bar	2 bar			
M95EN10F 3	1333	0,79	0,34	0,04	5,49	3,72	2,06	7,45	5,00	2,84	4,12	1,76	0,20	100	107,5	10,1
M95EN10F 4	1000	0,79	0,34	0,04	7,35	5,00	2,74	9,90	6,66	3,82	5,59	2,35	0,29	140	107,5	10,1
M95EN10F 5	800	0,79	0,34	0,04	9,11	6,17	3,43	12,45	8,33	4,70	6,96	2,94	0,39	140	107,5	10,1
M95EN10F 7	571	0,79	0,34	0,04	12,84	8,72	4,80	17,35	11,66	6,66	9,70	4,21	0,49	140	107,5	10,1
M95EN10F 10	400	0,79	0,34	0,04	18,33	12,45	6,86	24,79	16,66	9,51	13,82	5,98	0,69	100	107,5	10,1
M95EN10F 12	333	0,75	0,32	0,03	20,87	14,01	6,17	28,32	18,82	8,53	15,78	6,76	0,59	170	140,0	11,8
M95EN10F 15	267	0,75	0,32	0,03	26,07	17,54	7,74	35,38	23,52	10,68	19,70	8,43	0,78	170	140,0	11,8
M95EN10F 20	200	0,75	0,32	0,03	34,69	23,32	10,29	47,14	31,36	14,21	26,36	11,27	1,08	170	140,0	11,8
M95EN10F 25	160	0,75	0,32	0,03	43,41	29,20	12,84	58,90	39,20	17,74	32,93	14,01	1,27	170	140,0	11,8
M95EN10F 30	133	0,75	0,32	0,03	52,14	35,08	15,48	70,76	47,04	21,36	39,49	16,86	1,57	100	140,0	11,8
M95EN10F 35	114	0,75	0,32	0,03	60,76	40,87	18,03	82,52	54,88	24,89	46,06	19,70	1,86	170	140,0	11,8
M95EN10F 40	100	0,75	0,32	0,03	69,48	46,75	20,58	94,28	62,72	28,42	52,63	22,44	2,06	170	140,0	11,8
M95EN10F 50	80	0,75	0,32	0,03	86,83	58,41	25,77	117,89	78,40	35,57	65,76	28,03	2,65	170	140,0	11,8
M95EN10F 70	57	0,75	0,32	0,03	121,62	81,83	36,06	165,03	109,76	49,78	92,12	39,30	3,72	170	140,0	11,8
M95EN10F 80	50	0,71	0,31	0,03	131,52	90,55	41,16	178,46	121,52	56,84	99,67	43,51	4,21	170	172,5	13,6
M95EN10F 90	44	0,71	0,31	0,03	147,98	101,82	46,35	200,80	136,71	63,99	112,11	49,00	4,70	100	172,5	13,6
M95EN10F 100	40	0,71	0,31	0,03	164,44	113,19	51,45	223,15	151,90	71,05	124,56	54,39	5,29	100	172,5	13,6
M95EN10F 125	32	0,71	0,31	0,03	205,51	141,51	64,29	278,91	189,92	88,79	155,72	68,01	6,57	170	172,5	13,6
M95EN10F 150	27	0,71	0,31	0,03	246,57	169,74	77,22	334,67	227,85	106,62	186,89	81,63	7,94	170	172,5	13,6
M95EN10F 175	23	0,71	0,31	0,03	287,73	198,06	90,06	390,43	265,87	124,36	218,05	95,16	9,21	170	172,5	13,6
M95EN10F 200	20	0,71	0,31	0,03	328,79	226,38	102,90	446,29	303,80	142,10	249,21	108,78	10,49	170	172,5	13,6
M95EN10F 250	16	0,71	0,31	0,03	411,01	282,93	128,67	557,82	379,75	177,67	311,44	136,02	13,13	170	172,5	13,6

Consumo aria	a 6 bar 25,7 l/sec	a 5 bar 22,1 l/sec	a 4 bar 18,5 l/sec	a 3 bar 14,9 l/sec	a 2 bar 10,4 l/sec

ATTENZIONE

I motori della serie M95EN10F non possono essere sottoposti a coppie resistenti superiori alla coppia limite. Pertanto i valori esposti in campo colorato di verde sono da ritenersi puramente indicativi.

Lubrificazione:	4-5 gocce/1' in servizio continuo 9-12 gocce/1' in servizio intermittente
Filtrazione:	64 µ o migliore
Carico radiale:	1500 N max.
Carico assiale:	1600 N max.
Temperatura d'esercizio:	da –20°C a +80°C

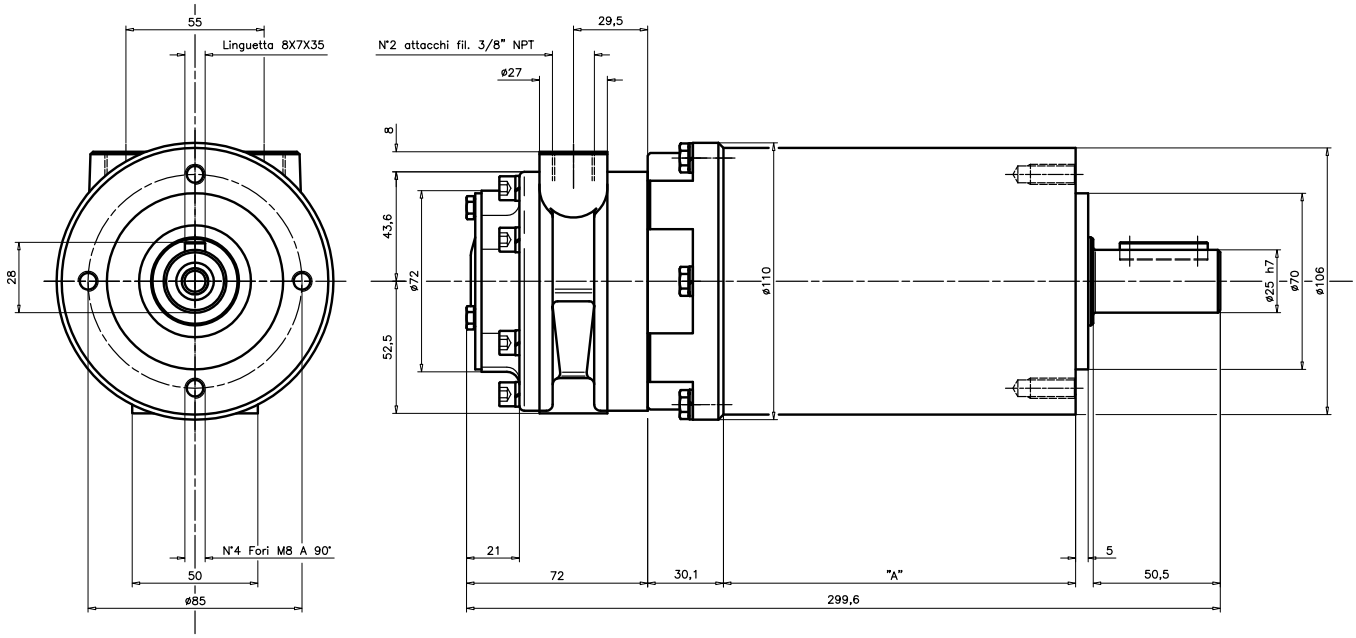

MOTORIDUTTORI PNEUMATICI EPICICLOIDALI

HP 2,19 KW 1,6

Serie M250E18F...

Prestazioni e Dimensioni

MODELLO	Giri/1' alla massima potenza	Potenza Hp			Coppia minima di spunto Nm			Coppia di stallo Nm			Coppia alla massima potenza Nm			Coppia Limite (*) Nm	Quota "A" mm	Peso Kg.
		6 bar	4 bar	2 bar	6 bar	4 bar	2 bar	6 bar	4 bar	2 bar	6 bar	4 bar	2 bar			
M250E18F 3	1185	2,19	1,39	0,60	12	8	3	17,93	12,05	6,17	12,94	8,23	3,53	463	127	21,5
M250E18F 4	911	2,19	1,39	0,60	16	10	4	23	15	8	16	10	4	487	127	21,5
M250E18F 6	667	2,19	1,39	0,60	22	14	6	31	21	11	23	14	6	453	127	21,5
M250E18F 7	577	2,19	1,39	0,60	25	16	7	36	24	12	26	16	7	407	127	21,5
M250E18F 10	381	2,19	1,39	0,60	38	24	11	55	37	19	40	25	11	213	127	21,5
M250E18F 15	270	2,08	1,32	0,57	51	33	15	74	50	25	54	34	14	722	167	25,5
M250E18F 20	198	2,08	1,32	0,57	70	45	21	102	68	35	73	47	20	793	167	25,5
M250E18F 30	131	2,08	1,32	0,57	106	68	31	153	103	53	110	70	30	808	167	25,5
M250E18F 36	111	2,08	1,32	0,57	125	81	37	182	122	62	131	83	35	589	167	25,5
M250E18F 42	96	2,08	1,32	0,57	145	93	43	210	142	72	151	96	41	599	167	25,5
M250E18F 48	83	2,08	1,32	0,57	167	108	50	243	163	84	175	111	48	537	167	25,5
M250E18F 63	63	2,08	1,32	0,57	208	135	62	302	203	104	230	146	62	952	167	25,5
M250E18F 73	55	2,08	1,32	0,57	254	164	75	368	247	127	265	169	72	568	167	25,5
M250E18F 79	51	1,97	1,26	0,54	261	169	78	379	255	131	273	174	75	937	206	29,5
M250E18F 89	45	1,97	1,26	0,54	294	191	87	427	287	147	308	196	84	941	206	29,5
M250E18F 103	39	1,97	1,26	0,54	341	220	101	493	332	170	356	227	97	945	206	29,5
M250E18F 122	33	1,97	1,26	0,54	402	260	120	584	392	201	421	268	115	950	206	29,5
M250E18F 156	26	1,97	1,26	0,54	516	333	153	747	502	258	539	343	147	980	206	29,5
M250E18F 183	22	1,97	1,26	0,54	606	392	180	878	590	303	634	403	173	859	206	29,5
M250E18F 213	19	1,97	1,26	0,54	705	455	209	1.019	686	352	736	469	201	853	206	29,5
M250E18F 250	16	1,97	1,26	0,54	828	535	246	1.195	807	414	865	551	237	627	206	29,5
M250E18F 320	13	1,97	1,26	0,54	1.058	686	316	1.538	1.038	531	1.107	706	303	873	206	29,5
M250E18F 378	11	1,97	1,26	0,54	1.254	810	373	1.813	1.225	627	1.313	833	358	796	206	29,5
M250E18F 505	8	1,97	1,26	0,54	1.675	1.087	499	2.430	1.636	838	1.754	1.117	480	568	206	29,5

Consumo aria	a 6 bar 41,6 l/sec	a 5 bar 35,4 l/sec	a 4 bar 29,1 l/sec	a 3 bar 22,9 l/sec	a 2 bar 16,7 l/sec

ATTENZIONE

I motori della serie M250E18F non possono essere sottoposti a coppie resistenti superiori alla coppia limite. Pertanto i valori esposti in campo colorato di verde sono da ritenersi puramente indicativi.

Lubrificazione motore:	4-5 gocce/1' in servizio continuo 9-12 gocce/1' in servizio intermittente
Lubrificazione riduttore:	Orizzontale Quota "A": 127mm 0,5 litri 167mm 0,8 litri 206mm 0,9 litri Verticale Quota "A": 127mm 1,0 litri 167mm 1,6 litri 206mm 1,8 litri
Filtrazione:	64 µ o migliore
Carico radiale:	10000 N max.
Carico assiale:	9000 N max.
Temperatura d'esercizio:	da –20°C a +80°C

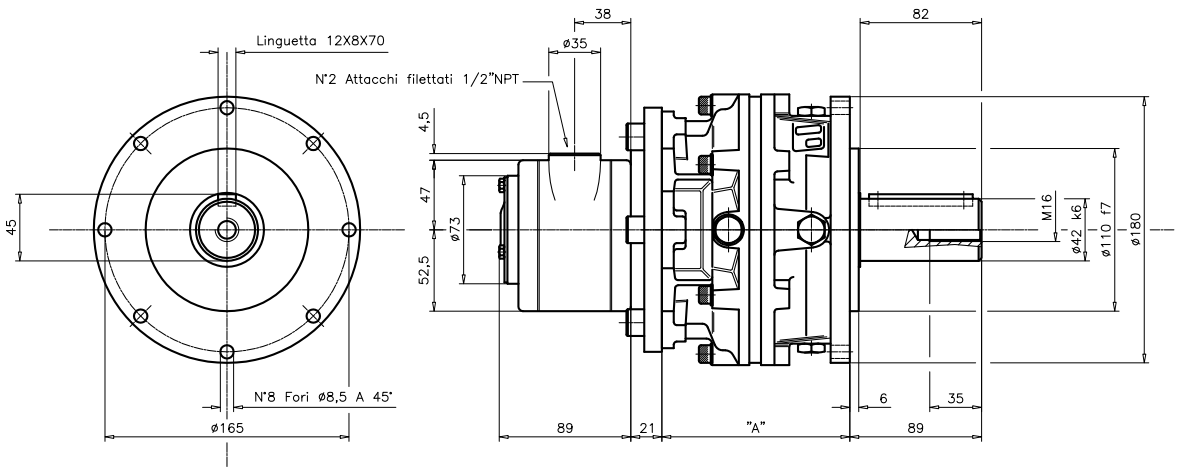

MOTORIDUTTORI PNEUMATICI EPICICLOIDALI

HP 2,19 KW 1,6

Prestazioni e Dimensioni

Serie M250EN8F...

MODELLO	Giri/1' alla massima potenza	Potenza Hp			Coppia minima di spunto Nm			Coppia di stallo Nm			Coppia alla massima potenza Nm			Coppia Limite (*) Nm	Quota "A" mm	Peso Kg.
		6 bar	4 bar	2 bar	6 bar	4 bar	2 bar	6 bar	4 bar	2 bar	6 bar	4 bar	2 bar			
M250EN8F 3	1333	2,19	1,39	0,60	11,07	7,15	3,33	15,97	10,78	5,49	11,56	7,35	3,14	40	83,5	10,1
M250EN8F 4	1000	2,19	1,39	0,60	14,80	9,51	4,41	21,27	14,41	7,35	15,39	9,80	4,21	50	83,5	10,1
M250EN8F 5	800	2,19	1,39	0,60	18,42	11,96	5,59	26,66	17,93	9,11	19,21	12,15	5,29	50	83,5	10,1
M250EN8F 7	571	2,19	1,39	0,60	25,87	16,66	7,74	37,24	25,19	12,84	26,85	17,05	7,35	50	83,5	10,1
M250EN8F 10	400	2,19	1,39	0,60	36,95	23,81	11,07	53,21	35,97	18,33	38,42	24,40	10,49	40	83,5	10,1
M250EN8F 12	333	2,08	1,32	0,57	42,04	27,15	12,64	60,66	40,96	20,87	43,81	27,83	11,96	70	108,0	11,8
M250EN8F 15	267	2,08	1,32	0,57	52,63	34,01	15,88	75,85	51,16	26,07	54,78	34,79	14,99	70	108,0	11,8
M250EN8F 20	200	2,08	1,32	0,57	70,07	45,28	21,07	101,14	68,21	34,79	73,01	46,35	19,99	70	108,0	11,8
M250EN8F 25	160	2,08	1,32	0,57	87,61	56,64	26,36	126,42	85,36	43,41	91,24	57,92	24,99	70	108,0	11,8
M250EN8F 30	133	2,08	1,32	0,57	105,15	67,91	31,65	151,70	102,41	52,14	109,47	69,48	29,99	40	108,0	11,8
M250EN8F 35	114	2,08	1,32	0,57	122,70	79,28	36,95	176,99	119,46	60,86	127,69	81,05	34,99	70	108,0	11,8
M250EN8F 40	100	2,08	1,32	0,57	140,24	90,55	42,24	202,27	136,51	69,48	146,02	92,61	39,98	70	108,0	11,8
M250EN8F 50	80	2,08	1,32	0,57	175,32	113,19	52,72	252,84	170,62	86,93	182,48	115,84	49,98	70	108,0	11,8
M250EN8F 70	57	2,08	1,32	0,57	245,39	158,56	73,89	353,98	238,83	121,62	255,49	162,09	69,97	70	108,0	11,8
M250EN8F 80	50	1,97	1,26	0,54	265,68	172,97	79,97	383,18	260,58	131,71	276,56	176,89	75,75	70	132,5	13,6
M250EN8F 90	44	1,97	1,26	0,54	298,80	194,53	89,96	431,10	293,12	148,18	311,15	198,94	85,26	40	132,5	13,6
M250EN8F 100	40	1,97	1,26	0,54	332,02	216,19	99,96	479,02	325,75	164,64	345,65	221,09	94,77	40	132,5	13,6
M250EN8F 125	32	1,97	1,26	0,54	415,03	270,19	124,95	598,68	407,19	205,80	432,08	276,36	118,48	70	132,5	13,6
M250EN8F 150	27	1,97	1,26	0,54	498,04	324,28	149,94	718,44	488,63	246,96	518,52	331,63	142,10	70	132,5	13,6
M250EN8F 175	23	1,97	1,26	0,54	581,04	378,28	174,93	838,19	570,07	288,12	604,95	386,90	165,82	70	132,5	13,6
M250EN8F 200	20	1,97	1,26	0,54	664,15	432,38	199,92	957,95	651,41	329,28	691,39	442,18	189,53	70	132,5	13,6
M250EN8F 250	16	1,97	1,26	0,54	830,16	540,37	249,90	1.197,46	814,28	411,60	864,16	552,72	236,87	70	132,5	13,6

Consumo aria	a 6 bar 41,6 l/sec	a 5 bar 35,4 l/sec	a 4 bar 29,1 l/sec	a 3 bar 22,9 l/sec	a 2 bar 16,7 l/sec

ATTENZIONE

I motori della serie M250EN8F non possono essere sottoposti a coppie resistenti superiori alla coppia limite. Pertanto i valori esposti in campo colorato di verde sono da ritenersi puramente indicativi.

Lubrificazione:	4-5 gocce/1' in servizio continuo 9-12 gocce/1' in servizio intermittente
Filtrazione:	64 µ o migliore
Carico radiale:	1300 N max.
Carico assiale:	1400 N max.
Temperatura d'esercizio:	da –20°C a +80°C

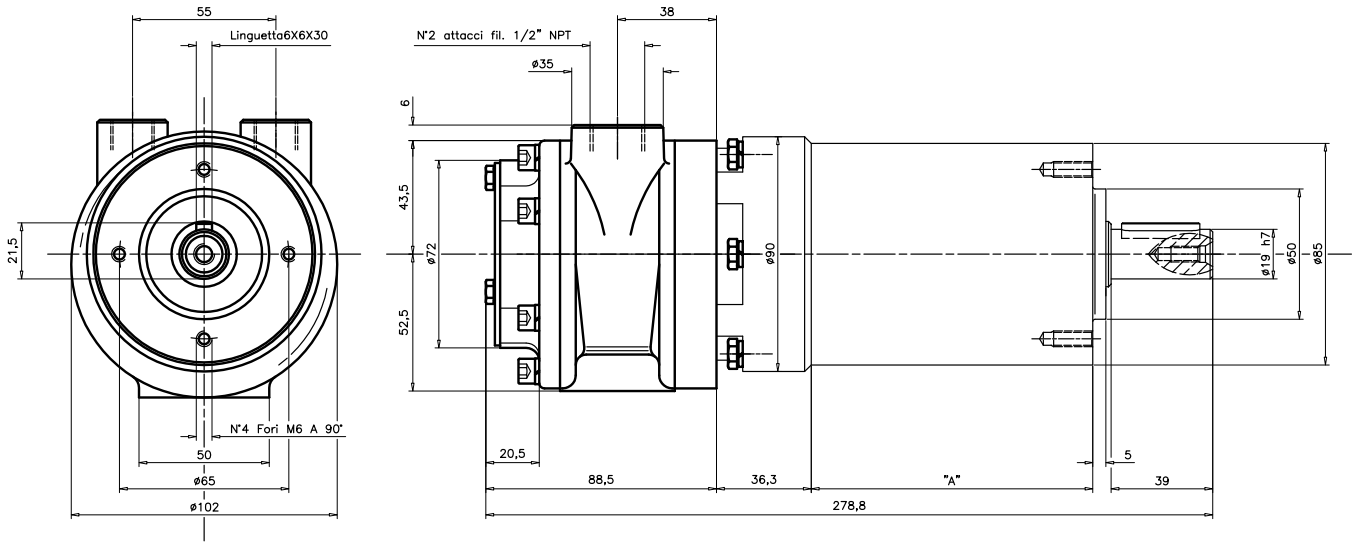

MOTORIDUTTORI PNEUMATICI EPICICLOIDALI

HP 2,19 KW 1,6

Serie M250EN10F...

Prestazioni e Dimensioni

MODELLO	Giri/1' alla massima potenza	Potenza Hp			Coppia minima di spunto Nm			Coppia di stallo Nm			Coppia alla massima potenza Nm			Coppia Limite (*) Nm	Quota "A" mm	Peso Kg.
		6 bar	4 bar	2 bar	6 bar	4 bar	2 bar	6 bar	4 bar	2 bar	6 bar	4 bar	2 bar			
M250EN10F 3	1333	2,19	1,39	0,60	11,07	7,15	3,33	15,97	10,78	5,49	11,56	7,35	3,14	100	107,5	10,1
M250EN10F 4	1000	2,19	1,39	0,60	14,80	9,51	4,41	21,27	14,41	7,35	15,39	9,80	4,21	140	107,5	10,1
M250EN10F 5	800	2,19	1,39	0,60	18,42	11,96	5,59	26,66	17,93	9,11	19,21	12,15	5,29	140	107,5	10,1
M250EN10F 7	571	2,19	1,39	0,60	25,87	16,66	7,74	37,24	25,19	12,84	26,85	17,05	7,35	140	107,5	10,1
M250EN10F 10	400	2,19	1,39	0,60	36,95	23,81	11,07	53,21	35,97	18,33	38,42	24,40	10,49	100	107,5	10,1
M250EN10F 12	333	2,08	1,32	0,57	42,04	27,15	12,64	60,66	40,96	20,87	43,81	27,83	11,96	170	140,0	11,8
M250EN10F 15	267	2,08	1,32	0,57	52,63	34,01	15,88	75,85	51,16	26,07	54,78	34,79	14,99	170	140,0	11,8
M250EN10F 20	200	2,08	1,32	0,57	70,07	45,28	21,07	101,14	68,21	34,79	73,01	46,35	19,99	170	140,0	11,8
M250EN10F 25	160	2,08	1,32	0,57	87,61	56,64	26,36	126,42	85,36	43,41	91,24	57,92	24,99	170	140,0	11,8
M250EN10F 30	133	2,08	1,32	0,57	105,15	67,91	31,65	151,70	102,41	52,14	109,47	69,48	29,99	100	140,0	11,8
M250EN10F 35	114	2,08	1,32	0,57	122,70	79,28	36,95	176,99	119,46	60,86	127,69	81,05	34,99	170	140,0	11,8
M250EN10F 40	100	2,08	1,32	0,57	140,24	90,55	42,24	202,27	136,51	69,48	146,02	92,61	39,98	170	140,0	11,8
M250EN10F 50	80	2,08	1,32	0,57	175,32	113,19	52,72	252,84	170,62	86,93	182,48	115,84	49,98	170	140,0	11,8
M250EN10F 70	57	2,08	1,32	0,57	245,39	158,56	73,89	353,98	238,83	121,62	255,49	162,09	69,97	170	140,0	11,8
M250EN10F 80	50	1,97	1,26	0,54	265,68	172,97	79,97	383,18	260,58	131,71	276,56	176,89	75,75	170	172,5	13,6
M250EN10F 90	44	1,97	1,26	0,54	298,80	194,53	89,96	431	293,12	148,18	311,15	198,94	85,26	100	172,5	13,6
M250EN10F 100	40	1,97	1,26	0,54	332,02	216,19	99,96	479	325,75	164,64	345,65	221,09	94,77	100	172,5	13,6
M250EN10F 125	32	1,97	1,26	0,54	415,03	270,19	124,95	598	407,19	205,80	432,08	276,36	118,48	170	172,5	13,6
M250EN10F 150	27	1,97	1,26	0,54	498,04	324,28	149,94	718	488,63	246,96	518,52	331,63	142,10	170	172,5	13,6
M250EN10F 175	23	1,97	1,26	0,54	581,04	378,28	174,93	838	570,07	288,12	604,95	386,90	165,82	170	172,5	13,6
M250EN10F 200	20	1,97	1,26	0,54	664,15	432,38	199,92	957	651,41	329,28	691,39	442,18	189,53	170	172,5	13,6
M250EN10F 250	16	1,97	1,26	0,54	830,16	540,37	249,90	1.197	814,28	411,60	864,16	552,72	236,87	170	172,5	13,6

Consumo aria	a 6 bar 41,6 l/sec	a 5 bar 35,4 l/sec	a 4 bar 29,1 l/sec	a 3 bar 22,9 l/sec	a 2 bar 16,7 l/sec

ATTENZIONE

I motori della serie M250EN10F non possono essere sottoposti a coppie resistenti superiori alla coppia limite. Pertanto i valori esposti in campo colorato di verde sono da ritenersi puramente indicativi.

Lubrificazione:	4-5 gocce/1' in servizio continuo 9-12 gocce/1' in servizio intermittente
Filtrazione:	64 µ o migliore
Carico radiale:	1500 N max.
Carico assiale:	1600 N max.
Temperatura d'esercizio:	da –20°C a +80°C

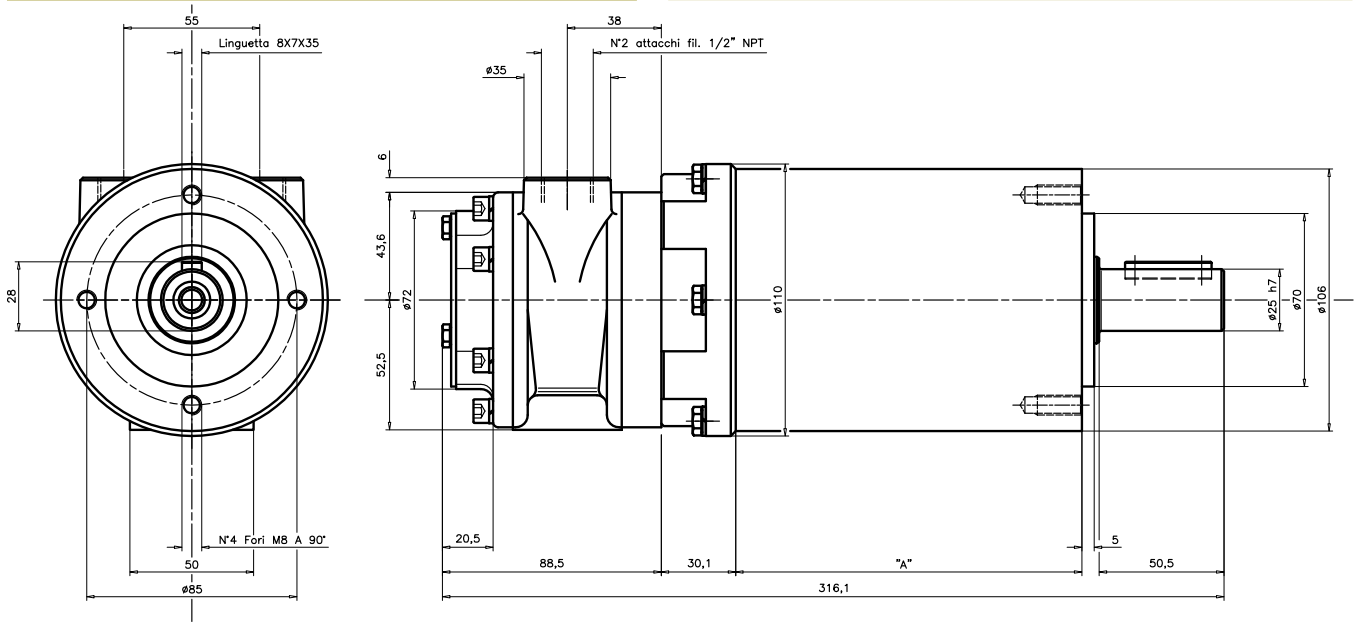

MOTORIDUTTORI PNEUMATICI EPICICLOIDALI

HP 3,57 KW 2,6

Prestazioni e Dimensioni

Serie M410E18F...

MODELLO	Giri/1' alla massima potenza	Potenza Hp			Coppia minima di spunto Nm			Coppia di stallo Nm			Coppia alla massima potenza Nm			Coppia Limite (*) Nm	Quota "A" mm	Peso Kg.
		6 bar	4 bar	2 bar	6 bar	4 bar	2 bar	6 bar	4 bar	2 bar	6 bar	4 bar	2 bar			
M410E18F 3	889	3,57	2,31	1,05	23	15	7	37	25	12	28	18	8	463	127	25,0
M410E18F 4	683	3,57	2,31	1,05	30	20	9	48	32	16	37	24	11	487	127	25,0
M410E18F 6	500	3,57	2,31	1,05	41	27	13	66	44	22	50	32	15	453	127	25,0
M410E18F 7	432	3,57	2,31	1,05	47	31	15	76	51	25	58	38	17	407	127	25,0
M410E18F 10	286	3,57	2,31	1,05	71	47	22	115	77	38	88	57	26	213	127	25,0
M410E18F 15	202	3,40	2,20	1,00	96	63	30	154	103	51	118	76	35	722	167	29,0
M410E18F 20	148	3,40	2,20	1,00	130	85	40	211	140	70	161	104	47	793	167	29,0
M410E18F 30	98	3,40	2,20	1,00	197	128	61	318	211	105	242	157	71	808	167	29,0
M410E18F 36	83	3,40	2,20	1,00	232	152	72	374	249	123	286	185	84	589	167	29,0
M410E18F 42	72	3,40	2,20	1,00	269	175	83	433	288	143	330	214	97	599	167	29,0
M410E18F 48	62	3,40	2,20	1,00	311	203	96	501	333	166	382	247	113	537	167	29,0
M410E18F 63	48	3,40	2,20	1,00	406	266	125	656	436	217	501	323	147	952	167	29,0
M410E18F 73	41	3,40	2,20	1,00	469	308	145	758	504	251	578	374	171	568	167	29,0
M410E18F 79	38	3,23	2,09	0,95	484	317	150	781	519	258	596	386	175	937	206	33,0
M410E18F 89	34	3,23	2,09	0,95	545	357	169	879	585	290	671	434	197	941	206	33,0
M410E18F 103	29	3,23	2,09	0,95	630	413	195	1.019	676	336	776	502	228	945	206	33,0
M410E18F 122	25	3,23	2,09	0,95	744	487	230	1.205	799	397	917	593	270	950	206	33,0
M410E18F 156	19	3,23	2,09	0,95	954	624	295	1.539	1.019	509	1.176	760	345	980	206	33,0
M410E18F 183	16	3,23	2,09	0,95	1.117	733	347	1.803	1.205	597	1.382	893	406	859	206	33,0
M410E18F 213	14	3,23	2,09	0,95	1.303	853	404	2.097	1.401	695	1.607	1.039	471	853	206	33,0
M410E18F 250	12	3,23	2,09	0,95	1.529	1.000	474	2.470	1.646	815	1.882	1.215	554	627	206	33,0
M410E18F 320	9	3,23	2,09	0,95	1.960	1.284	607	3.165	2.107	1.049	2.411	1.558	710	873	206	33,0
M410E18F 378	8	3,23	2,09	0,95	2.313	1.519	717	3.734	2.489	1.235	2.852	1.842	839	796	206	33,0
M410E18F 505	6	3,23	2,09	0,95	3.097	2.029	958	4.998	3.322	1.646	3.812	2.470	1.117	568	206	33,0

Consumo aria	a 6 bar 62,2 l/sec	a 5 bar 54,1 l/sec	a 4 bar 46,1 l/sec	a 3 bar 38,0 l/sec	a 2 bar 30,0 l/sec

ATTENZIONE

I motori della serie M410E18F non possono essere sottoposti a coppie resistenti superiori alla coppia limite. Pertanto i valori esposti in campo colorato di verde sono da ritenersi puramente indicativi.

Lubrificazione motore:	5-6 gocce/1' in servizio continuo 10-12 gocce/1' in servizio intermittente
Lubrificazione riduttore:	Orizzontale Quota "A": 127mm 0,5 litri 167mm 0,8 litri 206mm 0,9 litri Verticale Quota "A": 127mm 1,0 litri 167mm 1,6 litri 206mm 1,8 litri
Filtrazione:	64 µ o migliore
Carico radiale:	10000 N max.
Carico assiale:	9000 N max.
Temperatura d'esercizio:	da –20°C a +80°C

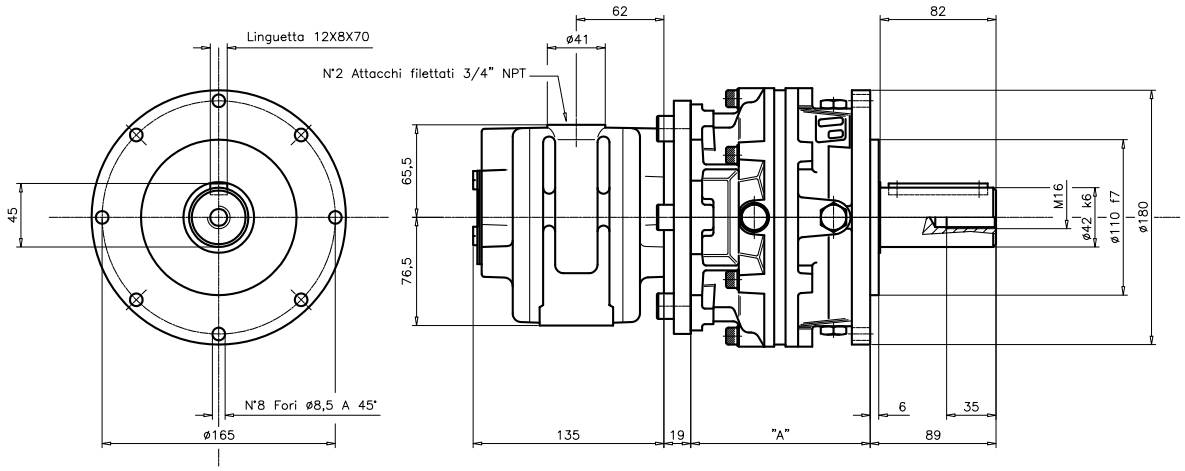

MOTORIDUTTORI PNEUMATICI EPICICLOIDALI

HP 3,57 KW 2,6

Prestazioni e Dimensioni

Serie M410EN10F...

MODELLO	Giri/1' alla massima potenza	Potenza Hp			Coppia minima di spunto Nm			Coppia di stallo Nm			Coppia alla massima potenza Nm			Coppia Limite (*) Nm	Quota "A" mm	Peso Kg.
		6 bar	4 bar	2 bar	6 bar	4 bar	2 bar	6 bar	4 bar	2 bar	6 bar	4 bar	2 bar			
M410EN10F 3	1000	3,57	2,31	1,05	20,38	13,33	6,27	32,83	21,85	10,88	25,09	21,60	7,35	100	107,5	14,5
M410EN10F 4	750	3,57	2,31	1,05	27,15	17,74	8,33	43,81	29,11	14,50	33,42	21,60	9,80	140	107,5	14,5
M410EN10F 5	600	3,57	2,31	1,05	34,01	22,25	10,49	54,68	36,46	18,13	41,75	27	12,25	140	107,5	14,5
M410EN10F 7	429	3,57	2,31	1,05	47,53	31,07	14,60	76,64	50,96	25,38	58,51	37	17,15	140	107,5	14,5
M410EN10F 10	300	3,57	2,31	1,05	67,91	44,39	20,87	109,47	72,81	36,26	83,50	54	24,60	100	107,5	14,5
M410EN10F 12	250	3,40	2,20	1,00	77,62	50,76	23,91	125,05	83,30	41,45	95,45	61,75	28,03	170	140,0	16,2
M410EN10F 15	200	3,40	2,20	1,00	97,02	63,50	29,89	156,31	104,08	51,84	119,36	77,22	35,08	170	140,0	16,2
M410EN10F 20	150	3,40	2,20	1,00	129,46	84,57	39,79	208,45	138,77	69,09	159,05	99,75	46,75	170	140,0	16,2
M410EN10F 25	120	3,40	2,20	1,00	161,80	105,74	49,78	260,58	173,46	86,34	198,84	128	58,51	170	140,0	16,2
M410EN10F 30	100	3,40	2,20	1,00	194,14	126,91	59,78	312,62	208,15	103,59	238,63	154,44	70,17	100	140,0	16,2
M410EN10F 35	86	3,40	2,20	1,00	226,48	148,08	69,68	364,76	242,84	120,83	278,42	180	81,93	170	140,0	16,2
M410EN10F 40	75	3,40	2,20	1,00	258,82	169,25	79,67	416,89	277,54	138,18	318,21	205,8	93,59	170	140,0	16,2
M410EN10F 50	60	3,40	2,20	1,00	323,60	211,58	99,57	521,07	346,92	172,68	397,68	257,30	117,01	170	140,0	16,2
M410EN10F 70	43	3,40	2,20	1,00	452,96	296,16	139,36	729,51	485,69	241,77	556,84	360	163,76	170	140,0	16,2
M410EN10F 80	38	3,23	2,09	0,95	491,76	321,54	151,31	792,13	527,24	262,44	604,56	392	177,77	170	172,5	18,0
M410EN10F 90	33	3,23	2,09	0,95	553,31	361,72	170,23	891,11	593,19	295,27	680,12	440	200,02	100	172,5	18,0
M410EN10F 100	30	3,23	2,09	0,95	614,75	402,00	189,14	990	659,05	328,10	755,68	489	222,26	100	172,5	18,0
M410EN10F 125	24	3,23	2,09	0,95	768,42	502,45	236,47	1.237	823,89	410,13	944,62	611	277,83	170	172,5	18,0
M410EN10F 150	20	3,23	2,09	0,95	922,18	602,90	283,71	1.485	988,62	492,06	1.133	733	333,40	170	172,5	18,0
M410EN10F 175	17	3,23	2,09	0,95	1.075	703,44	331,04	1.732	1.153,36	574,08	1.322	855	388,96	170	172,5	18,0
M410EN10F 200	15	3,23	2,09	0,95	1.229	803	378,28	1.980	1.318,20	656,11	1.511	977	444,53	170	172,5	18,0
M410EN10F 250	12	3,23	2,09	0,95	1.536	1.004	472,85	2.475	1.647,67	820,16	1.889	1.222	555,66	170	172,5	18,0

Consumo aria	a 6 bar 62,2 l/sec	a 5 bar 54,1 l/sec	a 4 bar 46,1 l/sec	a 3 bar 38,0 l/sec	a 2 bar 30,0 l/sec

ATTENZIONE

I motori della serie M410EN10F non possono essere sottoposti a coppie resistenti superiori alla coppia limite. Pertanto i valori esposti in campo colorato di verde sono da ritenersi puramente indicativi.

Lubrificazione:	5-6 gocce/1' in servizio continuo 10-12 gocce/1' in servizio intermittente
Filtrazione:	64 µ o migliore
Carico radiale:	1500 N max.
Carico assiale:	1600 N max.
Temperatura d'esercizio:	da –20°C a +80°C

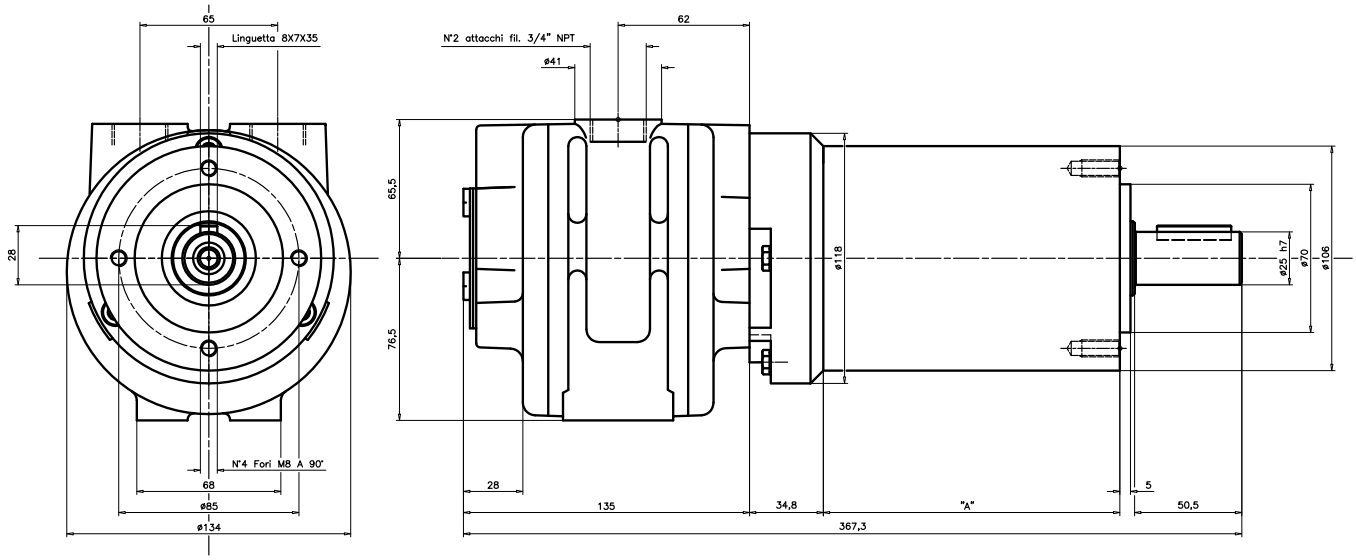

MOTORIDUTTORI PNEUMATICI EPICICLOIDALI

HP 5,57 KW 4

Serie M620E18F...

Prestazioni e Dimensioni

MODELLO	Giri/1' alla massima potenza	Potenza Hp			Coppia minima di spunto Nm			Coppia di stallo Nm			Coppia alla massima potenza Nm			Coppia Limite (*) Nm	Quota "A" mm	Peso Kg.
		6 bar	4 bar	2 bar	6 bar	4 bar	2 bar	6 bar	4 bar	2 bar	6 bar	4 bar	2 bar			
M620E18F 3	889	5,57	3,53	1,49	45	30	14	61	42	24	44	28	12	463	127	28,5
M620E18F 4	683	5,57	3,53	1,49	59	39	19	79	55	31	57	36	15	487	127	28,5
M620E18F 6	500	5,57	3,53	1,49	81	53	25	109	75	42	78	50	21	453	127	28,5
M620E18F 7	432	5,57	3,53	1,49	93	61	29	125	87	48	90	57	24	407	127	28,5
M620E18F 10	286	5,57	3,53	1,49	141	93	44	190	131	73	137	87	37	213	127	28,5
M620E18F 15	202	5,29	3,36	1,42	189	124	59	255	176	98	183	117	49	722	167	32,5
M620E18F 20	148	5,29	3,36	1,42	259	170	81	348	241	134	251	159	67	793	167	32,5
M620E18F 30	98	5,29	3,36	1,42	389	256	122	523	363	202	377	239	101	808	167	32,5
M620E18F 36	83	5,29	3,36	1,42	460	302	144	617	428	239	446	282	120	589	167	32,5
M620E18F 42	72	5,29	3,36	1,42	531	349	167	714	495	276	515	326	138	599	167	32,5
M620E18F 48	62	5,29	3,36	1,42	614	404	192	826	572	319	596	377	160	537	167	32,5
M620E18F 63	48	5,29	3,36	1,42	804	528	252	1.078	750	417	780	495	209	952	167	32,5
M620E18F 73	41	5,29	3,36	1,42	930	611	291	1.254	866	483	902	571	242	568	167	32,5
M620E18F 79	38	5,03	3,19	1,35	958	629	300	1.284	893	498	929	589	249	937	206	36,5
M620E18F 89	34	5,03	3,19	1,35	1.078	709	338	1.450	1.009	561	1.049	663	280	941	206	36,5
M620E18F 103	29	5,03	3,19	1,35	1.245	819	391	1.676	1.166	648	1.205	767	324	945	206	36,5
M620E18F 122	25	5,03	3,19	1,35	1.470	967	462	1.980	1.372	765	1.431	906	383	950	206	36,5
M620E18F 156	19	5,03	3,19	1,35	1.891	1.235	592	2.538	1.764	980	1.833	1.156	491	980	206	36,5
M620E18F 183	16	5,03	3,19	1,35	2.215	1.460	695	2.979	2.068	1.156	2.146	1.362	576	859	206	36,5
M620E18F 213	14	5,03	3,19	1,35	2.577	1.695	809	3.469	2.401	1.343	2.499	1.588	670	853	206	36,5
M620E18F 250	12	5,03	3,19	1,35	3.028	1.989	950	4.067	2.822	1.578	2.940	1.862	787	627	206	36,5
M620E18F 320	9	5,03	3,19	1,35	3.881	2.548	1.215	5.214	3.616	2.019	3.763	2.381	1.009	873	206	36,5
M620E18F 378	8	5,03	3,19	1,35	4.586	3.009	1.441	6.164	4.273	2.381	4.449	2.822	1.196	796	206	36,5
M620E18F 505	6	5,03	3,19	1,35	6.125	4.028	1.921	8.242	5.713	3.185	5.949	3.773	1.588	568	206	36,5

Consumo aria	a 6 bar 101,9 l/sec	a 5 bar 87,6 l/sec	a 4 bar 73,4 l/sec	a 3 bar 59,1 l/sec	a 2 bar 44,9 l/sec

ATTENZIONE

I motori della serie M620E18F non possono essere sottoposti a coppie resistenti superiori alla coppia limite. Pertanto i valori esposti in campo colorato di verde sono da ritenersi puramente indicativi.

Lubrificazione motore:	6-7 gocce/1' in servizio continuo 12-15 gocce/1' in servizio intermittente
Lubrificazione riduttore:	Orizzontale Quota "A": 127mm 0,5 litri 167mm 0,8 litri 206mm 0,9 litri Verticale Quota "A": 127mm 1,0 litri 167mm 1,6 litri 206mm 1,8 litri
Filtrazione:	64 µ o migliore
Carico radiale:	10000 N max.
Carico assiale:	9000 N max.
Temperatura d'esercizio:	da –20°C a +80°C

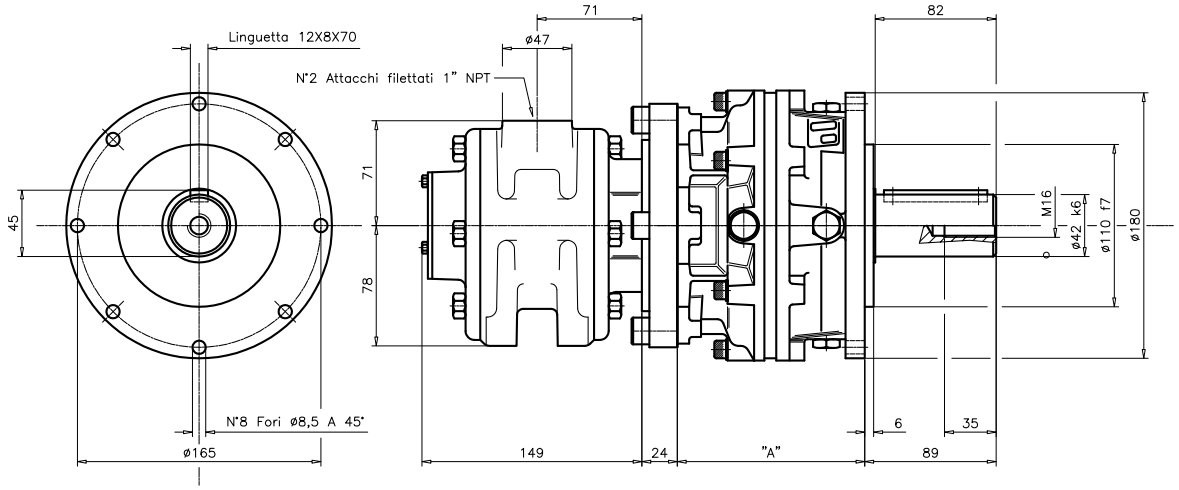

MOTORIDUTTORI PNEUMATICI EPICICLOIDALI

HP 10,1 KW 7,3

Prestazioni e Dimensioni

Serie M1100E18F...

MODELLO	Giri/1' alla massima potenza	Potenza Hp			Coppia minima di spunto Nm			Coppia di stallo Nm			Coppia alla massima potenza Nm			Coppia Limite (*) Nm	Quota "A" mm	Peso Kg.
		6 bar	4 bar	2 bar	6 bar	4 bar	2 bar	6 bar	4 bar	2 bar	6 bar	4 bar	2 bar			
M1100E18F 3	711	10,1	6,49	2,87	91	60	29	125	87	49	100	64	28	980	127	42,0
M1100E18F 4	546	10,1	6,49	2,87	119	78	38	164	114	63	129	83	37	463	127	42,0
M1100E18F 6	400	10,1	6,49	2,87	163	107	52	223	155	86	177	114	50	487	127	42,0
M1100E18F 7	346	10,1	6,49	2,87	187	123	60	259	179	100	205	131	58	453	127	42,0
M1100E18F 10	229	10,1	6,49	2,87	284	187	91	391	271	151	310	199	88	407	127	42,0
M1100E18F 15	162	9,59	6,16	2,73	381	251	122	525	364	203	417	268	119	213	167	46,0
M1100E18F 20	119	9,59	6,16	2,73	520	343	166	717	497	277	568	365	162	722	167	46,0
M1100E18F 30	79	9,59	6,16	2,73	783	516	250	1.078	749	417	856	549	243	793	167	46,0
M1100E18F 36	67	9,59	6,16	2,73	925	610	295	1.274	884	493	1.009	649	287	808	167	46,0
M1100E18F 42	58	9,59	6,16	2,73	1.068	706	341	1.470	1.019	570	1.166	751	332	589	167	46,0
M1100E18F 48	50	9,59	6,16	2,73	1.235	815	394	1.705	1.186	659	1.352	867	384	599	167	46,0
M1100E18F 63	38	9,59	6,16	2,73	1.617	1.068	516	2.234	1.548	862	1.764	1.137	503	537	167	46,0
M1100E18F 73	33	9,59	6,16	2,73	1.872	1.235	597	2.577	1.784	1.000	2.048	1.313	582	952	167	46,0
M1100E18F 79	30	9,12	5,85	2,59	1.931	1.274	614	2.656	1.842	1.029	2.107	1.352	600	568	206	50,0
M1100E18F 89	27	9,12	5,85	2,59	2.176	1.431	692	2.989	2.078	1.156	2.372	1.519	675	937	206	50,0
M1100E18F 103	23	9,12	5,85	2,59	2.509	1.656	801	3.459	2.401	1.343	2.744	1.764	780	941	206	50,0
M1100E18F 122	20	9,12	5,85	2,59	2.969	1.960	946	4.087	2.832	1.578	3.234	2.078	922	945	206	50,0
M1100E18F 156	15	9,12	5,85	2,59	3.802	2.509	1.215	5.233	3.636	2.029	4.145	2.666	1.186	950	206	50,0
M1100E18F 183	13	9,12	5,85	2,59	4.459	2.940	1.421	6.154	4.263	2.381	4.871	3.126	1.392	980	206	50,0
M1100E18F 213	11	9,12	5,85	2,59	5.194	3.420	1.656	7.154	4.959	2.764	5.664	3.636	1.617	859	206	50,0
M1100E18F 250	10	9,12	5,85	2,59	6.096	4.018	1.940	8.399	5.821	3.244	6.654	4.273	1.891	853	206	50,0
M1100E18F 320	8	9,12	5,85	2,59	7.811	5.155	2.489	10.760	7.468	4.165	8.526	5.478	2.430	627	206	50,0
M1100E18F 378	6	9,12	5,85	2,59	9.232	6.086	2.940	12.720	8.820	4.920	10.074	6.468	2.871	873	206	50,0
M1100E18F 505	5	9,12	5,85	2,59	12.338	8.134	3.930	17.003	11.789	6.576	13.475	8.653	3.832	796	206	50,0

Consumo aria	a 6 bar 132,5 l/sec	a 5 bar 116,0 l/sec	a 4 bar 99,5 l/sec	a 3 bar 83,0 l/sec	a 2 bar 66,7 l/sec

ATTENZIONE

I motori della serie M1100EN18F non possono essere sottoposti a coppie resistenti superiori alla coppia limite. Pertanto i valori esposti in campo colorato di verde sono da ritenersi puramente indicativi.
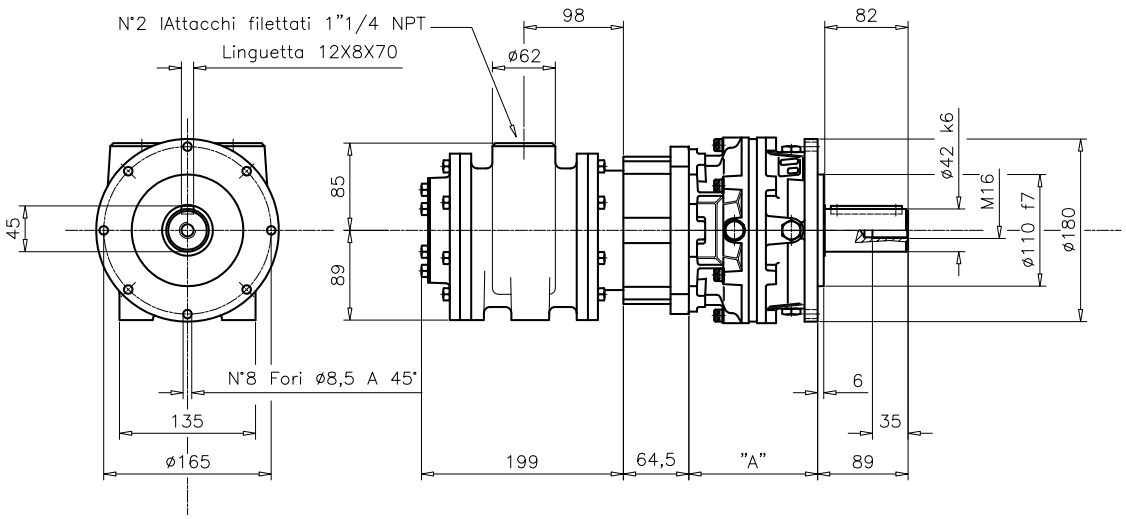
Lubrificazione motore:	8-10 gocce/1' in servizio continuo 14-16 gocce/1' in servizio intermittente
Lubrificazione riduttore:	Orizzontale Quota "A": 127mm 0,5 litri 167mm 0,8 litri 206mm 0,9 litri Verticale Quota "A": 127mm 1,0 litri 167mm 1,6 litri 206mm 1,8 litri
Filtrazione:	64 µ o migliore
Carico radiale:	10000 N max.
Carico assiale:	9000 N max.
Temperatura d'esercizio:	da –20°C a +80°C